Emma®

Don't worry. Sleep happy.

SOMMIER

MANUAL DE MONTAGEM

ASSEMBLY INSTRUCTIONS

AQUI ESTÁ O TEU SOMMIER

HERE'S YOUR SOMMIER

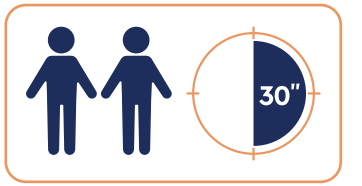

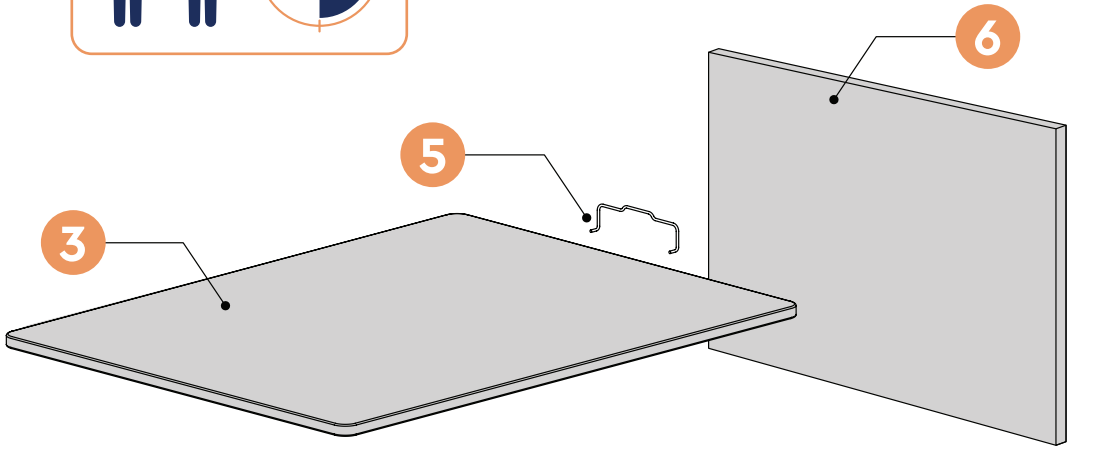

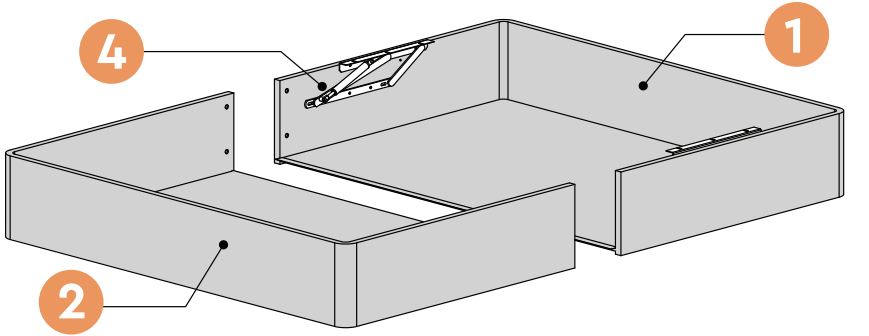

Emma®
Don't worry. Sleep happy.

MANUAL DE MONTAGEM
ASSEMBLY INSTRUCTIONS

MONTAGEM DA BASE

BASE ASSEMBLY

Ferragens | Hardware:

Ferramentas Montagem: Assembly tools:

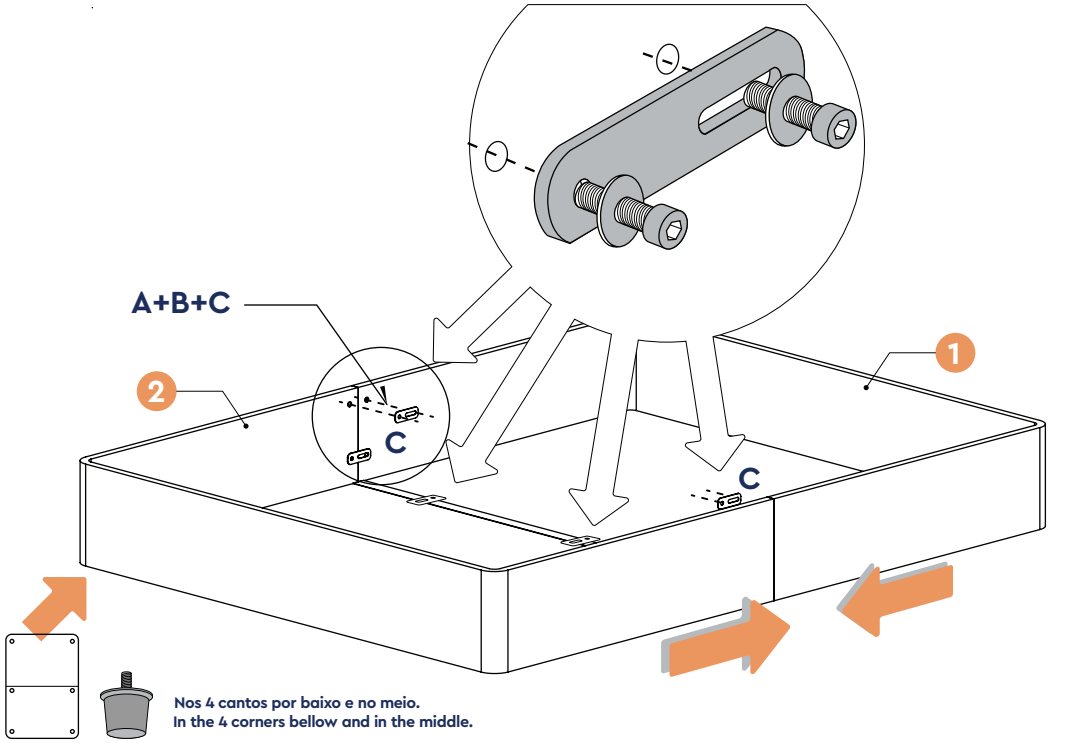

MONTAGEM DOS ELEVADORES

ASSEMBLY OF ELEVATORS

Ferragens | Hardware:

A_6x

B_6x

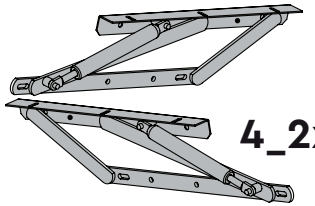

4_2x

Ferramentas Montagem:
Assembly tools:

I Aparafusar o elevador à parte lateral da cama
Screw the elevator to the side of the bed

II Puxar para abrir
Pull to open

III Juntar A com B
Join A with B

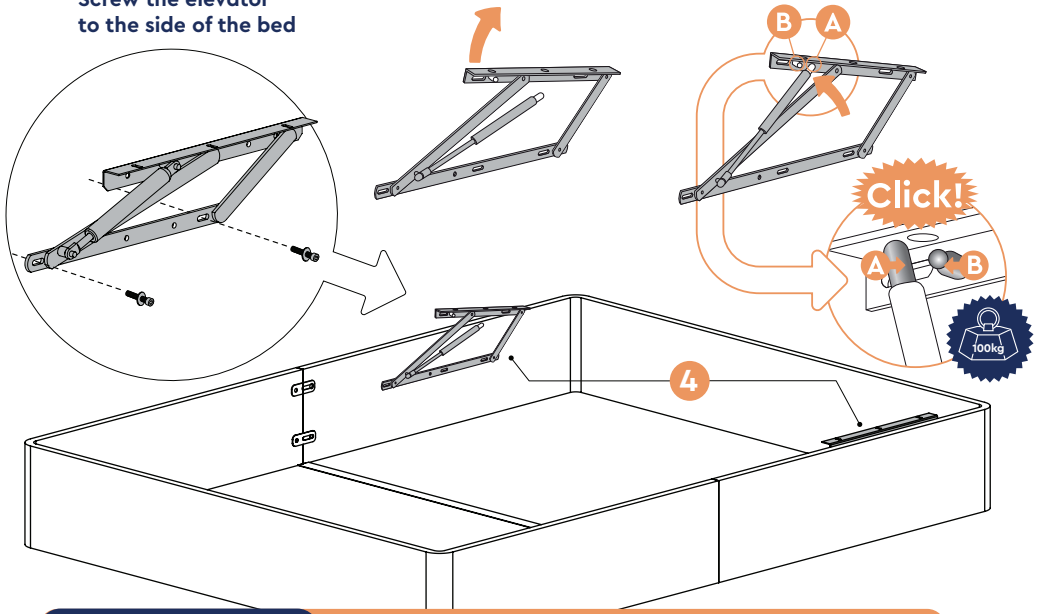

MONTAGEM DO ESTRADO

PALLET ASSEMBLY

Ferragens | Hardware:		Ferramentas Montagem: Assembly tools:
A_6x	B_6x	

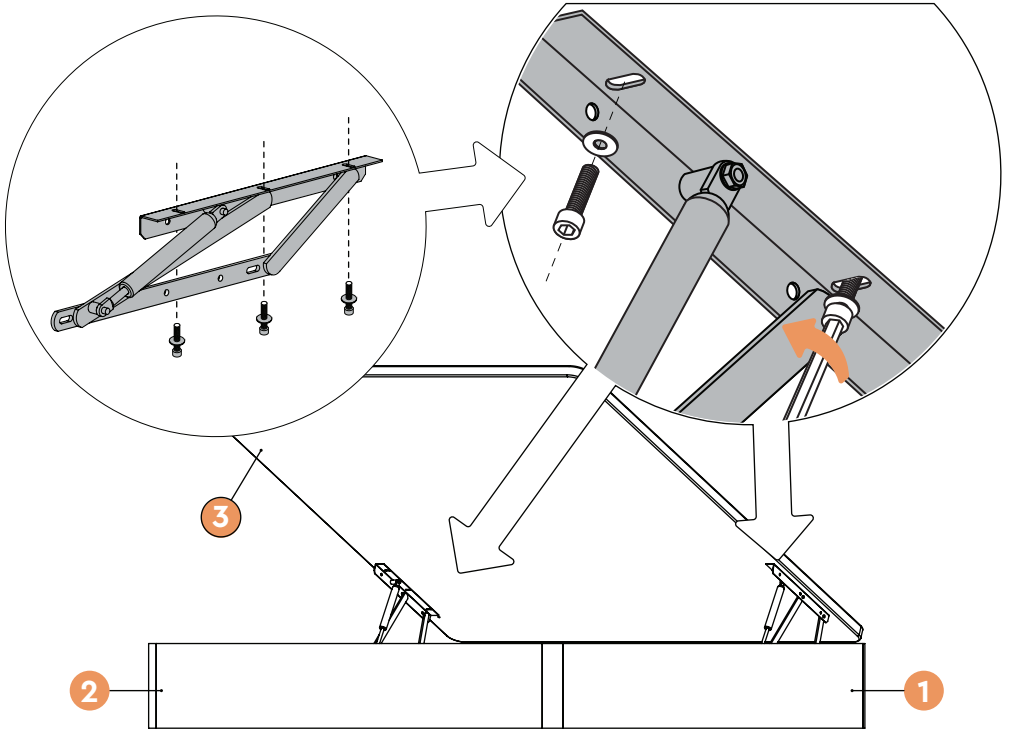

A CABECEIRA E SUPORTE DO COLCHÃO

HEADBOARD AND MATTRESS SUPPORT ASSEMBLY

Ferragens | Hardware:

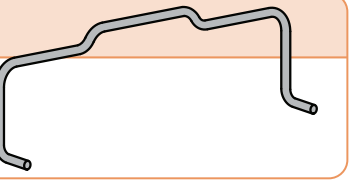

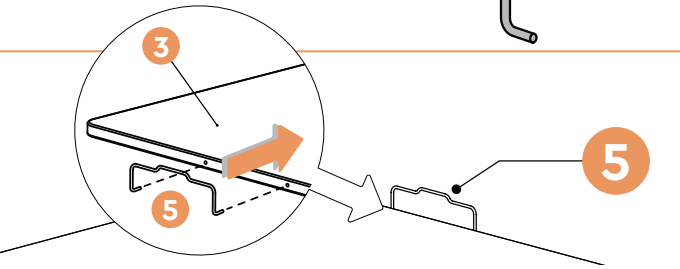

6

A cabeceira ficará apoiada entre a parede e a base da cama.

The headboard will be supported between the wall and the base of the bed.

Fácil e rápido de montar.

100 noites de teste

Entrega e Devolução Gratuita

5 anos de garantia

Fast and easy assembling.

100 test nights

Free delivery and return

5 years warranty

ajuda@colchaoemma.pt

Apoio ao Cliente

308 812 425

www.colchaoemma.pt

SIGA A EMMA NAS REDES SOCIAIS

FOLLOW EMMA

@emma_colchao

emmacolchao