Emma®

Boxspring Bed

Boxspring Bed

PT

A noite de sono perfeita chegou!

A tua cama de Hotel chegou e com ela a noite de sono perfeita!

5 motivos pelo qual fizeste a escolha certa

1. Desenvolvida com capas totalmente removíveis e laváveis.
2. Acompanha o colchão Emma Híbrido.
3. A base com molas oferece ainda mais suporte ao teu colchão.
4. O sobrecolchão Emma opcional adiciona ainda mais uma camada de conforto.
5. Os resistentes pés de madeira oferecem ótima estabilidade.

A nossa recomendação para um sono perfeito

Lava as capa da cama e colchão a cada 6 meses. Fáceis de remover e podem ir à máquina de lavar (30 °C,programa leve/delicado).

Reserva tempo para ti mesmo e aproveita a companhia de um bom livro antes de dormir.

Ajusta a tua cama de acordo com a estação com uma cor que combine!

Como montar a tua Cama de Hotel

1. Encaixa os 6 pés de madeira nos cantos visíveis debaixo da base.

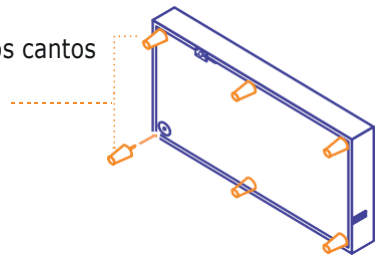

2. Usa o encaixe da parte inferior para juntar as 2 bases.

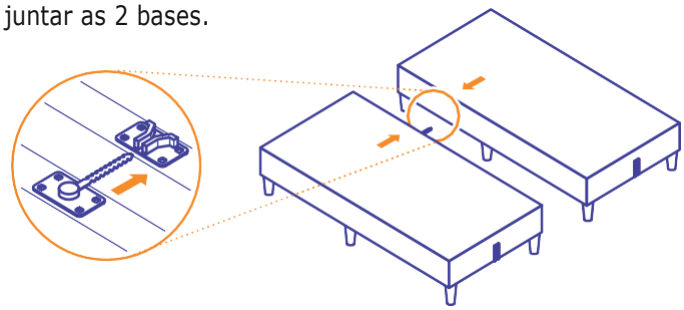

3. Coloca a capa da base e fixa-a na parte inferior com as fitas de velcro.

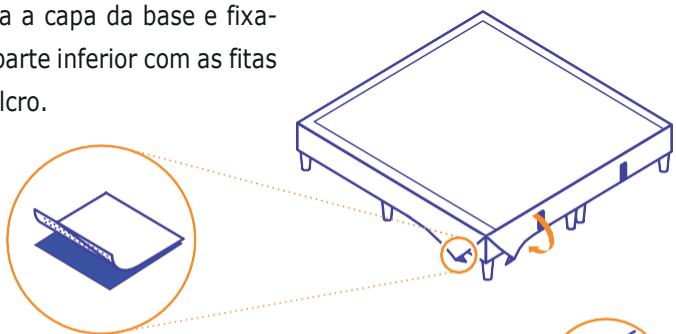

4. Coloca a capa da cabeceira: fixa-a com as fitas de velcro e fecha o zíper na parte de trás.

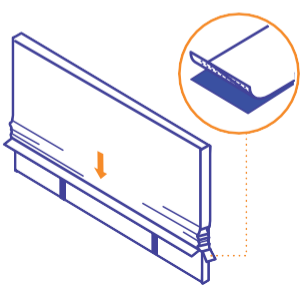

5 Insere a cabeceira no conector de cima para baixo até que a cabeceira toque no chão.

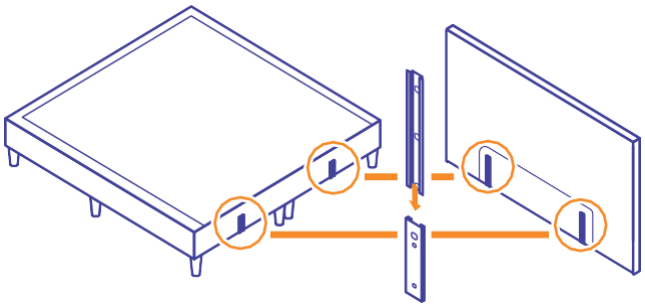

6 Para finalizar, coloca o teu colchão Emma por cima e finaliza com o sobrecolchão caso tenhas adiquirido um.

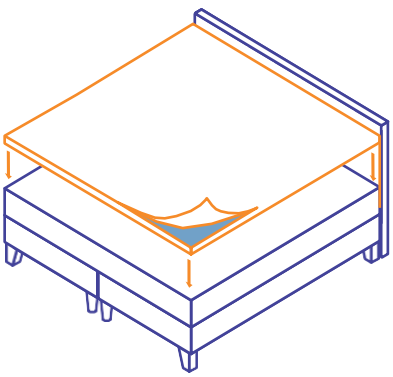

Bom sonhos!

A tua equipa Emma

Emma Matratzen GmbH
Wilhem-Leuschner-Straße 78
60329 Frankfurt am Main