**Wavin AquaCell NG**
Hoja de especificaciones técnicas

An Orbia business.

# AquaCell NG

## Manejo sostenible del agua de lluvia

## Información general del producto

Unidad geocelular para construcción de tanques de atenuación, infiltración y almacenamiento de agua de lluvia.

La solución óptima para una instalación más rápida y total con acceso para inspección y limpieza.

## Información Técnica

| | | | |
|---|---|---|---|
| Dimensiones | Longitud [mm] | 1200 | |
| | Ancho [mm] | 600 | |
| | Altura [mm] | 400 | |
| | Volumen bruto [l] (sin fondo) | 306 (288) | |
| | Relación de vacíos [%] | 94-96% | |
| | Peso de la unidad principal [kg] | 11 | |
| | Conexiones de tubería [mm] | 160-315 | |
| Ventana de aplicación* | Apilamiento | Estándar | Extra fuerte |
| Profundidad de cobertura | Sin carga de tráfico [m] | 0,30 – 4,40 | 0,30 – 8,00 |
| | Carretera carga de tráfico ligero (1 tonelada por rueda) [m] | 0,30 – 4,40 | 0,30 – 8,00 |
| | Carretera carga de tráfico pesado (10 toneladas por rueda) [m] | 0,80 – 4,30 | 0,55 – 7,95 |
| Accesibilidad | Acceso vertical [mm] | Ø250 | |
| | Ancho canal de inspección (inferior) [mm] | 200 | |
| | Superficie accesible [%] | 54% | |
| General | Material | PP reciclado | |
| | Color | Negro | |
| | Conectores | Integrado (sistema métrico) | |
| | Normativa | EN17152-1 | |

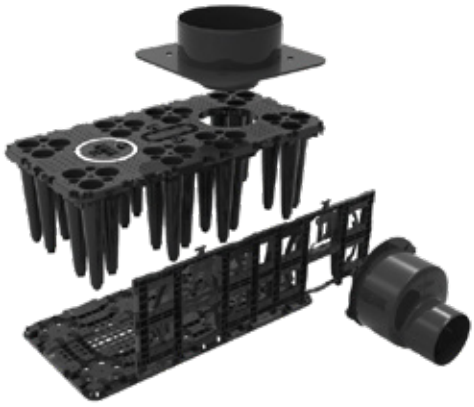

Estándar

Extra Fuerte

Indicaciones generales para instalación sobre el nivel freático para depósitos monocapa. Para taques multicapa, la ventana de aplcación puede ser limitada. Wavin recomienda una cobertura mínima de 0.3 metros. Para proyectos específicos busque asesoramiento de Wavin. Para mayor información consulte el Manual de Instalación

**Wavin México**
Teléfono 55 5899 4600
www.wavin.mx

© 2023 Wavin Wavin se reserva el derecho de hacer alteraciones sin previo aviso. Debido a cambios en el desarrollo de los productos las especificaciones técnicas pueden cambiar. La instalación debe cumplir con las instrucciones de instalación.