Wavin QuickStream
Hoja de especificaciones técnicas

An Orbia business.

QuickStream

Manejo sustentable del agua pluvial, drenaje acelerado en cubiertas

Sistema altamente eficiente para desalojar el agua de la lluvia en cubiertas.

El sistema Quickstream reúne la más moderna tecnología y cuenta con el compromiso formal en el aseguramiento de la calidad que caracteriza a todos nuestros productos y servicios.

El sistema Quickstream de Wavin ha sido ampliamente utilizado y cuenta con más de 30 años en el mercado, garantizando a sus clientes el sistema más eficiente para evacuación de aguas de lluvia para su proyecto.

La reducción de materiales y tiempos de instalación, así como una optimización del espacio para instalaciones, son factores que representan ahorro en costos frente al sistema tradicional de drenaje por gravedad.

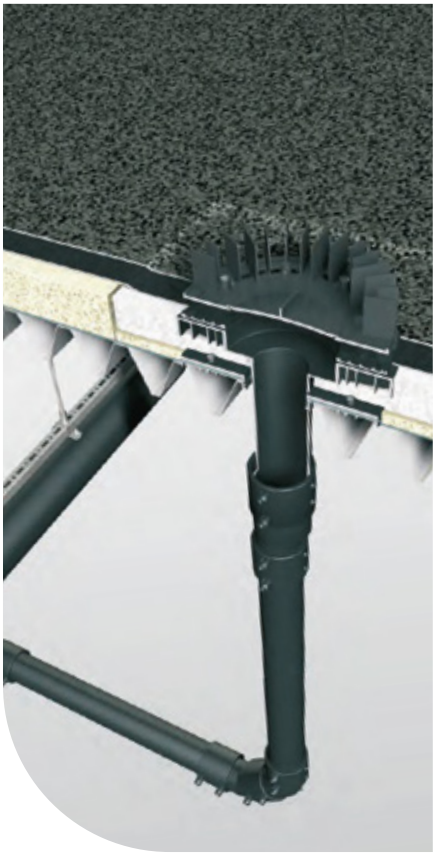

Ventajas:

- Eliminación prácticamente total de la red subterránea de colectores pluviales en el interior del edificio.
- Reducción significativa de zanjas y tuberías en el exterior.
- Reducción de la longitud de la tubería total al usar.
- Reducción del diámetro de diseño a usar, debido a un funcionamiento a tubo lleno, y en consecuencia una reducción de cargas a la estructura.
- Reducción en tiempos de instalación.
- Tuberías sin pendientes que permiten un uso óptimo del espacio disponible en un edificio coordinándose fácilmente con otras instalaciones y servicios.
- Reducción en el número de coladeras, debido a la capacidad de desalojo.
- Sistema auto-limpiante debido a las altas velocidades de flujo.

Eficiencia y gran optimización

Sistema QuickStream

En los sistemas tradicionales de evacuación, la gravedad es la única fuerza de descarga, mientras que en los sistemas sifónicos la columna de agua entre los sumideros y el nivel de descarga, da la energía necesaria para impulsar la evacuación.

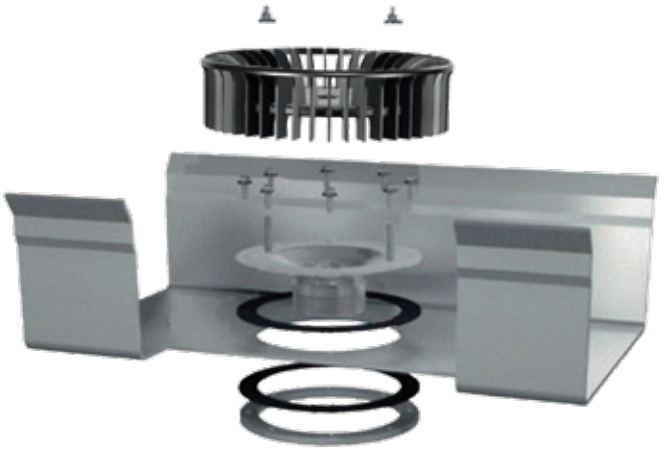

Sistema por gravedad

El aire en el interior de las tuberías es eliminado al principio de la tormenta mediante el caudal de agua; los sumideros especialmente diseñados evitan nueva entrada de aire en el sistema. Estos sumideros disponen de una placa anti-torbellino que solo permite la entrada de agua, pero no de aire.

Junto a Wavin podrá superar cualquier reto en sus proyectos.

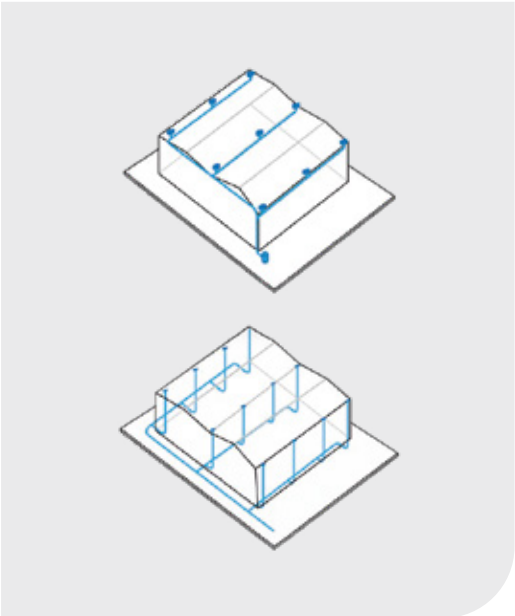

Wavin México
Teléfono 55 5899 4600
www.wavin.mx

© 2023 Wavin Wavin se reserva el derecho de hacer alteraciones sin previo aviso. Debido a cambios en el desarrollo de los productos las especificaciones técnicas pueden cambiar. La instalación debe cumplir con las instrucciones de instalación.