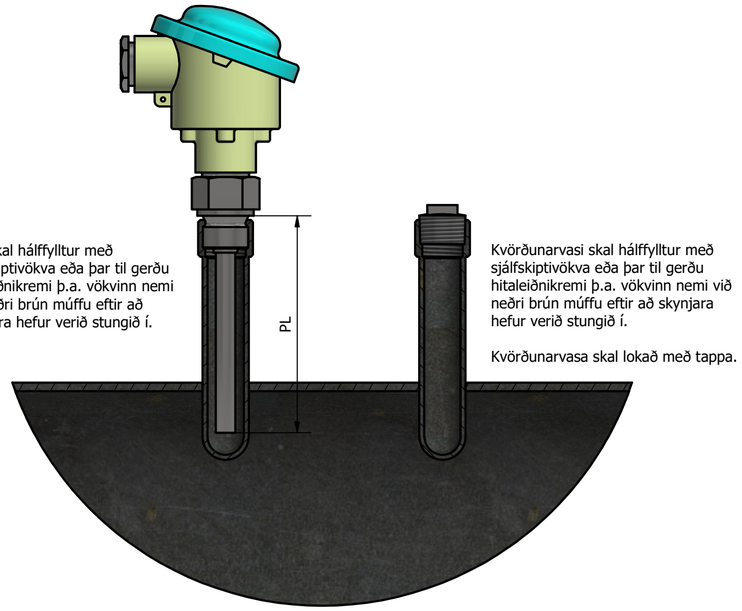

Tengistútur og kvörðunarvasi
1 : 2

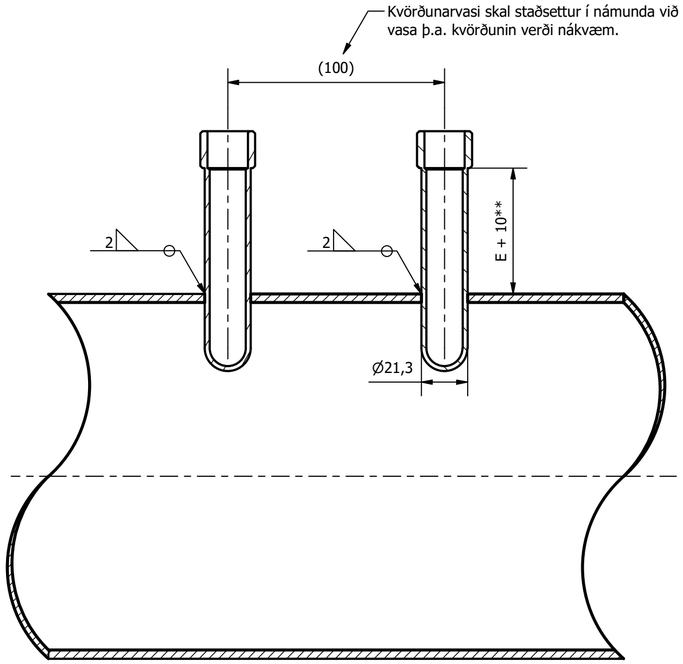

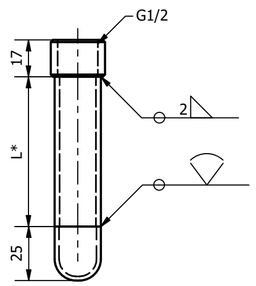

Vasi
1 : 2

Skýringar

Einangrunar þykkt er skv. neðangreindri töflu nema annað sé sérstaklega tekið fram teikningum.

Sé einangrunarþykkt önnur skal leiðrétta lengd vasans í samræmi við hana.

* Lengd pípubúts miðast við lengdir múffu og botns eins og þær eru teknar fram á þessari teikningu. Séu þær aðrar skal lengdin breytast þ.a. innanmál vasans sé óbreytt.

** Fyrir stærðir til og með DN80 skal staðsetja vasa þannig að hann nái ekki niður fyrir miðlínu lagnar.

Einangrunar þykkt og lengd vasa			
Pípustærð	PL	E	L*
DN50	100 mm	40 mm	60 mm
DN65	100 mm	40 mm	60 mm
DN80	100 mm	40 mm	60 mm
DN100	100 mm	40 mm	60 mm
DN125	100 mm	40 mm	60 mm
DN150	100 mm	40 mm	60 mm
DN200	100 mm	50 mm	60 mm
DN250	150 mm	65 mm	110 mm
DN300	150 mm	65 mm	110 mm
DN350	150 mm	70 mm	110 mm
DN400	150 mm	70 mm	110 mm
DN450	150 mm	100 mm	120 mm
DN500	150 mm	100 mm	120 mm
DN600	150 mm	100 mm	120 mm
DN700	150 mm	100 mm	120 mm
DN800	150 mm	100 mm	120 mm

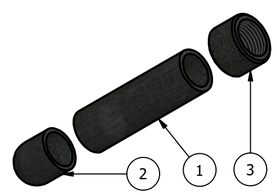

Sprengimynd
1 : 2

Efnislisti				
#	Heiti	Lýsing	Efni	Staðall
1	Stálpípa	DN15 (21,3 x 2,3)	1.0345	ÍST EN 10217-2
2	Stálsuðubotn	DN15 (21,3 x 2,3)	1.0345	ÍST EN 10253-2
3	Múffa	G1/2"	1.0345	

MÁL ERU Í mm NEMA ANNAÐ SÉ TEKIÐ FRAM

Útg.	Dags.	Lýsing	Han./Yfirf.
1	24.10.22	Nýtt númer. Hét áður LAV-370-01.	ÞÞ/EMÞ

VEITUR
Bæjarhálsi 1 • 110 Reykjavík
Sími 516 6000 • Fax 5166709
www.veitur.is

Tengistútur hitanema

LAV-370

Hitaveita

Sérmyndir, snið

Hannað ÞÞ
Teiknað ÞÞ
Yfirfarið EMÞ

Dags. 04.06.20 Verkefnisnr. - Teikn.nr. LAV-370 1 Kvarði 1:2/5 (A2)

C:\Veitur-3D\Designs\Veitur\Verkefni\Staðlaðar teikningar\Hitanemar\LAV-370.dwg Vistað: 24.10.2022 - kl. 15:55